KC#1102

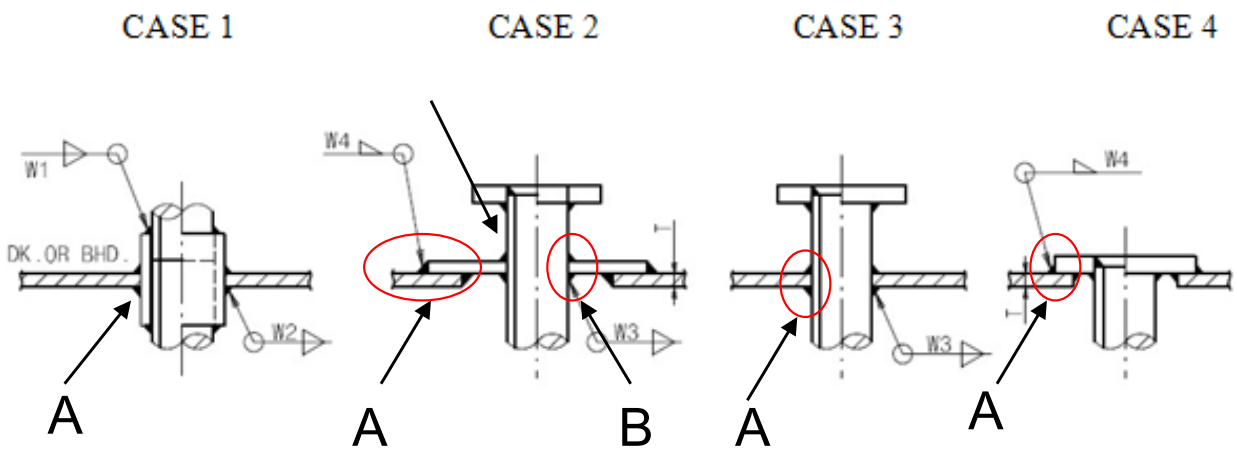

Case 1 : A(?)
Case 2 : A(?), B(?)
Case 3 : A(?)
Case 4 : A(?)